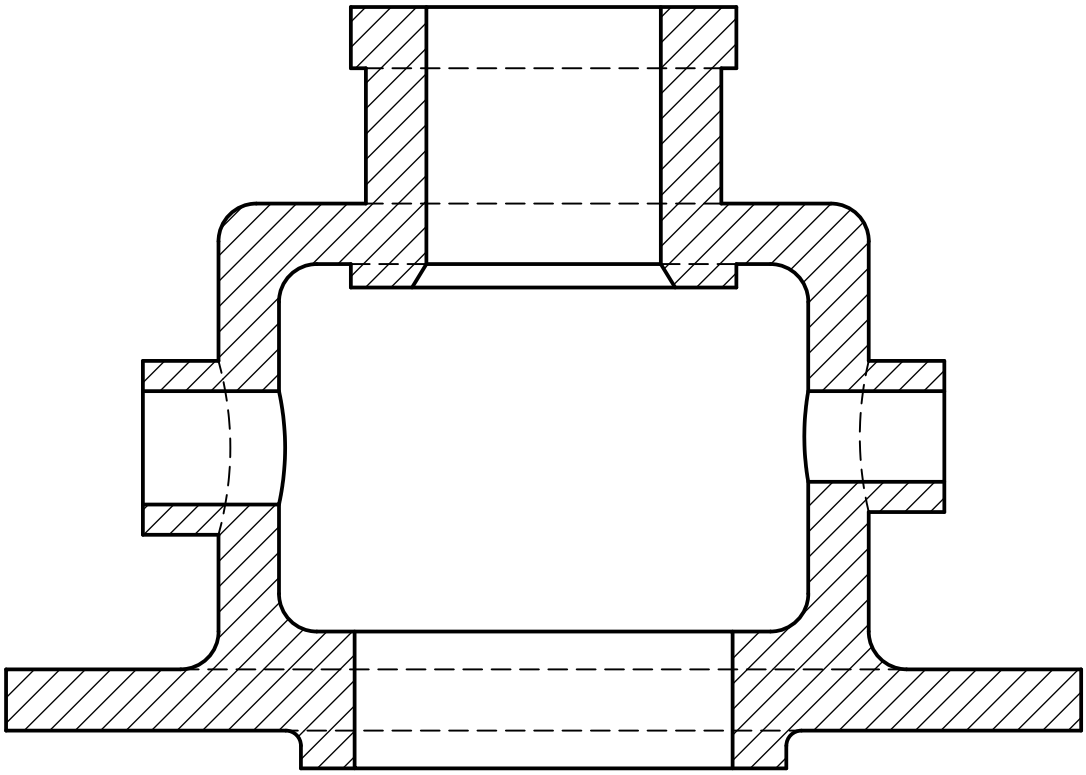

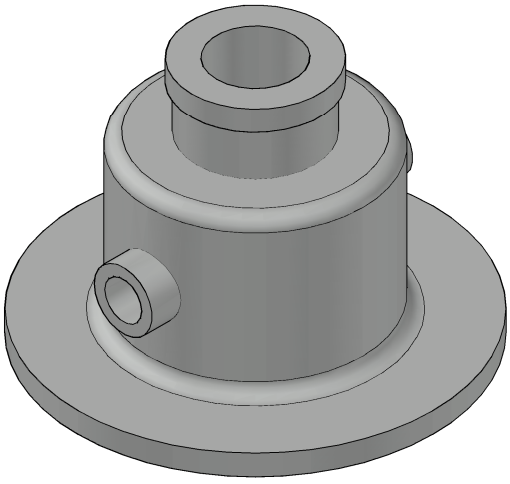

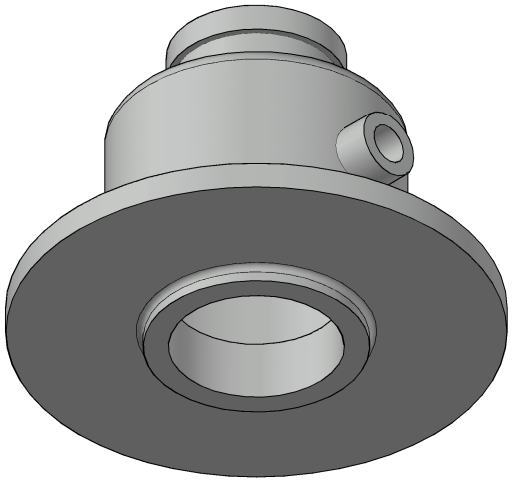

	Datum	Name	Kreisvolkshochschule Cochem-Zell
Gezeichnet	16.08.2023	Thomas	Ravenéstr. 17
Geprüft	08.11.2023	Thomas	56812 Cochem

M= 2:43 [mm]	100 CAD-Übungen: 3D-Übungen 3D-Übung p83	Zeichnung 5-3-P